Баллонный гидропневматический аккумулятор серия HB/330

Технические характеристики

Максимальное рабочее давление 330 бар (1бар=105Па)
Максимальное давление испытаний 495 бар
Корпус штампованная сталь, гладкий корпус, покрытый эмалью
Диапазон рабочих температур от -20*С до +80*С
Стандартный баллон может эксплуатироваться в системах с минеральными маслами и некоррозионными жидкостями
Сборка Вертикальное положение (азотный клапан в верхней части), горизонтальное
Коэффициент сжатия
-Рекомендованный: P2/P0= 2.5
-Максимальный: P2/P0=4
Срок службы напрямую зависит от коэффициента сжатия
Гарантия см. приложение
Запасные детали см. приложение
Специальное исполнение
- эпоксидное покрытие с наружной и внутренней стороны баллона
- никелевое, цинковое и тефлоновое покрытие с наружной и внутренней стороны баллона
- Диапазон рабочих температур баллонов от -50*С до +130*С

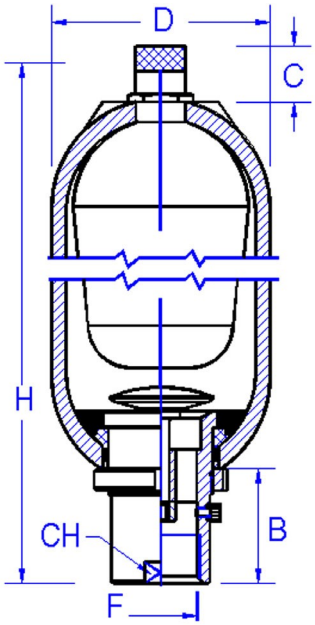

Соответствует стандартам

97/23/CE – PED
94/9/CE – ATEX

Тип	Макс. давление	Объем азота	Макс. пред.давл.	H	D	C	B	CH	Тип соединения	Макс. скорость	Вес
	Бар	Литр	Бар	мм	мм	мм	мм	мм		литры/мин	кг
HB2.5	330	2.5	230	495	114	25	60	50	1"¼ BSP	220	12
HB4.5	330	4	230	410	168	47	60	50	1"¼ BSP	400	16
HB6	330	6	230	505	168	47	60	50	1"¼ BSP	350	19.5
HB10	330	10	230	775	168	47	60	50	1"¼ BSP	300	36
HB20	330	18.5	230	870	223	60	100	70	2" BSP	600	53
HB35	330	33.5	230	1400	223	60	100	70	2" BSP	540	84
HB50	330	49	230	1900	223	60	100	70	2" BSP	500	115