Предохранительные клапаны прямого действия

SR1A-B2

Резьба 7/8-14 UNF • p_{max} 420 бар (6092 PSI) • Q_{max} 60 л/мин (15.85GPM)

HR 5064
10/2007

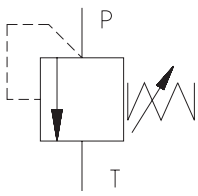

- **Клапан стандартной и высокой производительности**
- **Вворачиваемая патронная конструкция**
- **7 диапазонов давления**
- **Настройка давления при помощи внутреннего шестигранника**

Техническое описание

Предохранительные клапаны прямого действия SR1A-B2 предназначены для применения в качестве предохранительного клапана или клапана регулирующего давление в широком диапазоне рабочих давлений и расходов.
Клапан состоит из корпуса клапана (1), конуса с демпфирующим золотником (2), пружины (3) и винта настройки (4). Пружина прижимает конус к седлу (5) и удерживает клапан в нормально закрытом положении. Если сила, созданная входящим давлением, превышает усилие пружины, клапан открывается и поток проходит из канала P в канал T.
Для оптимизации характеристкики клапана возможны шесть диапазонов давления для стандартного клапана и семь диапазонов для клапана повышенной производительности. Рекомендуется выбор внутри диапазона.
Конструкция клапана позволяет использовать его как для установки в блок клапанов, в линейный корпус, или в монтажную плиту.

Патронный клапан

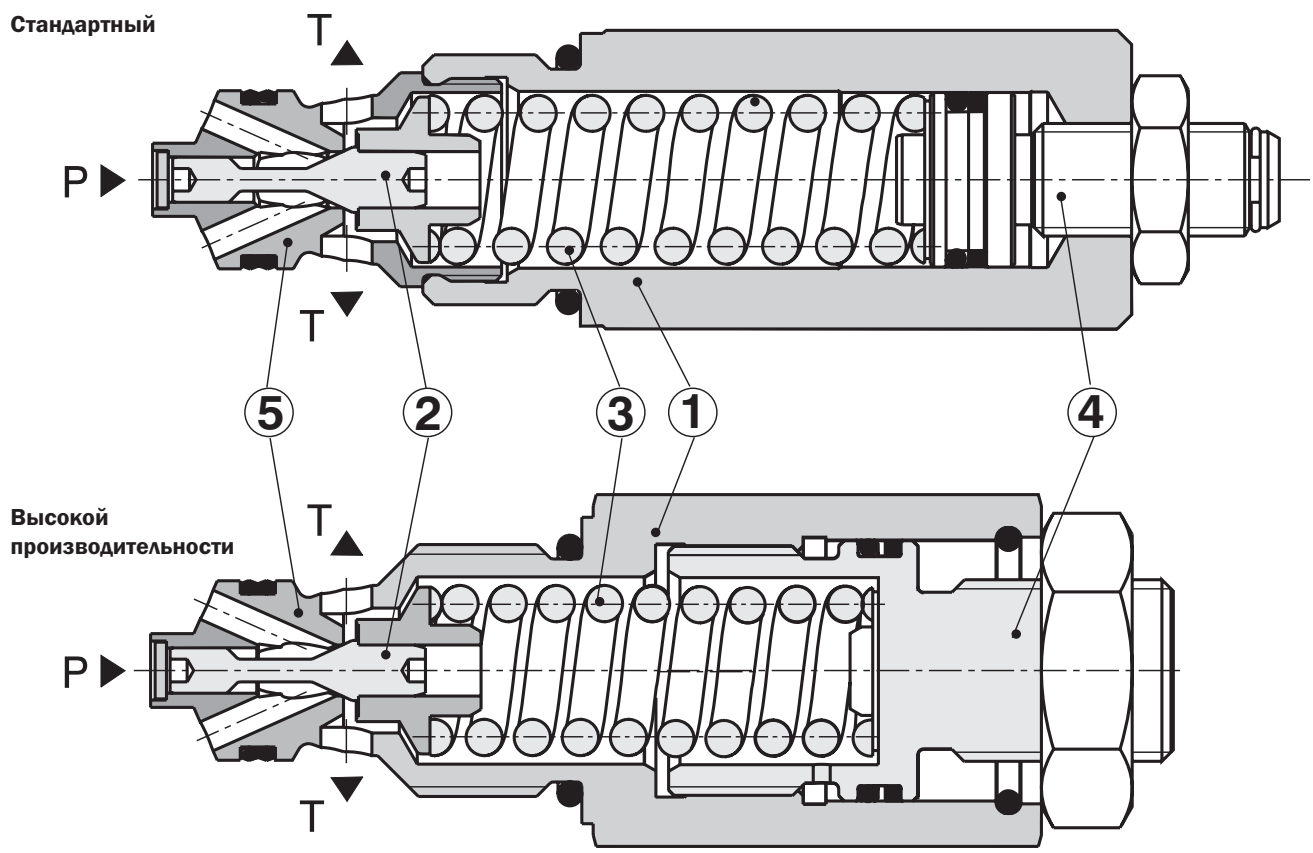

Код заказа

SR1A-B2 / □ □ □

Полиуретан, NBR — **Без обозначения**
Полиуретан, Витон — **V**

Предохранительный клапан прямого действия

Диапазоны давления

2,5	до 25 бар (363 PSI)
6,3	до 63 бар (914 PSI)
10	до 100 бар (1450 PSI)
16	до 160 бар (2321 PSI)
25	до 250 бар (3626 PSI)
32	до 320 бар (4641 PSI)
42	up to 420 bar (6092 PSI)

Стандартный — **S**
Высокой производительности — **H**

Техническая информация

		Стандартный	**Высокой производительности**
Резьба патронного клапана		7/8-14 UNF-2B	
Максимальный расход	л/мин(GPM)	60 (15.85)	
Макс. давление на входе (канал P)	бар (PSI)	320 (4641)	420 (6092)
Макс. давление на выходе (канал T)	бар (PSI)	100 (1450)	200 (2900)
Перепад давления	бар (PSI)	см. зависимость перепада давлений от расхода	
Гидравлическая жидкость		Гидравлические масла класса (HL, HLP) по DIN 51524	
Температурный диапазон рабочей жидкости для стандартного уплотнения (NBR)	°C (°F)	-30 ... +100 (-22 ... 212)	
Температурный диапазон рабочей жидкости для уплотнения Витон (FPM)	°C (°F)	-20 ... +120 (-4 ... 248)	
Диапазон вязкости	мм²/с (SUS)	20 ... 400 (98 ... 1840)	
Класс чистоты рабочей жидкости		Класс 21/18/15 согласно ISO 4406 (1999)	
Weight	kg (lbs)	0,23 (0.51)	0,24 (0.53)
Maximum valve tightening torque	Nm (lbf.ft)	35+5 (25.81+3.68 lbf.ft)	
Mounting position		optional	

Зависимость давлений от расхода

Замеры при ν = 32 мм²/с (156 SUS)

Перепад давления в зависимости от давления

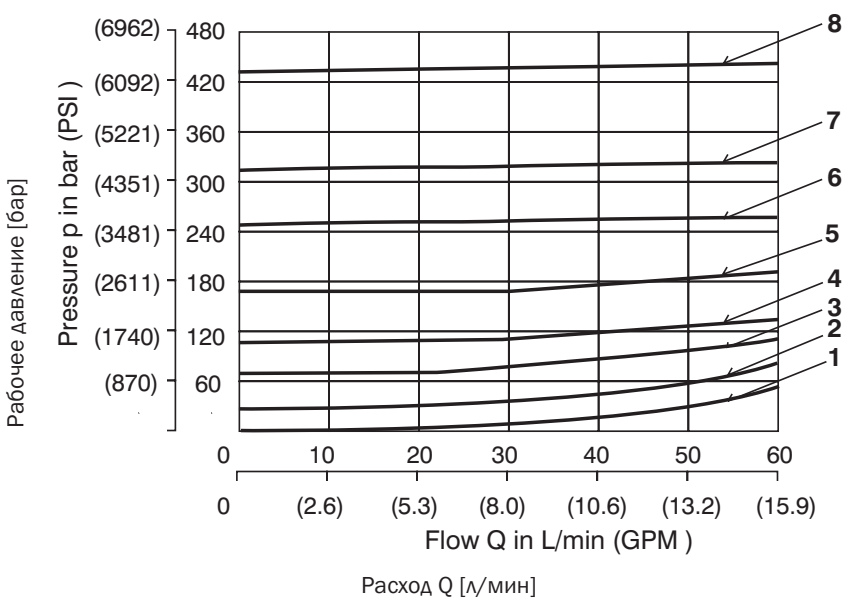

	Стандартный	**Высокой производительности**
8	-	Диапазон давления 42
7	Диапазон давления 32	-
6	Диапазон давления 25	-
5	Диапазон давления 16	-
4	Диапазон давления 10	-
3	Pressure range 6,3	-
2	Pressure range 2,5	-
1	Min. pressure setting	Min. pressure setting

Размеры клапанов

Размеры в миллиметрах (дюймах)

Стандартный

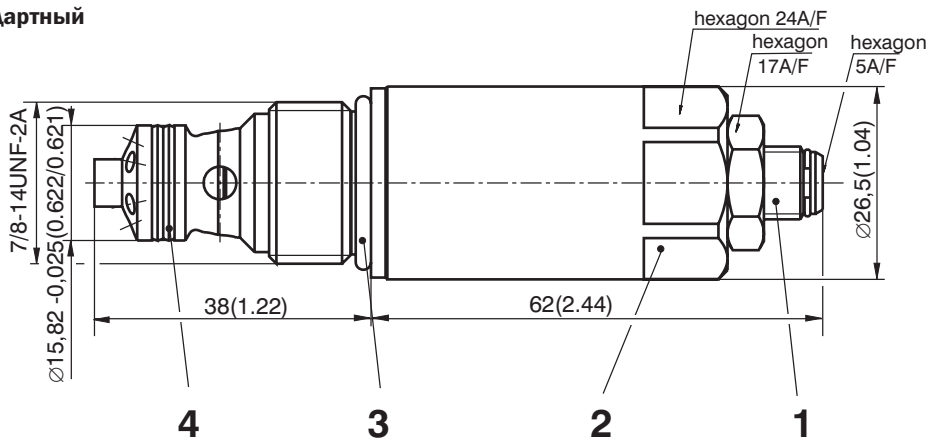

Высокой производительности

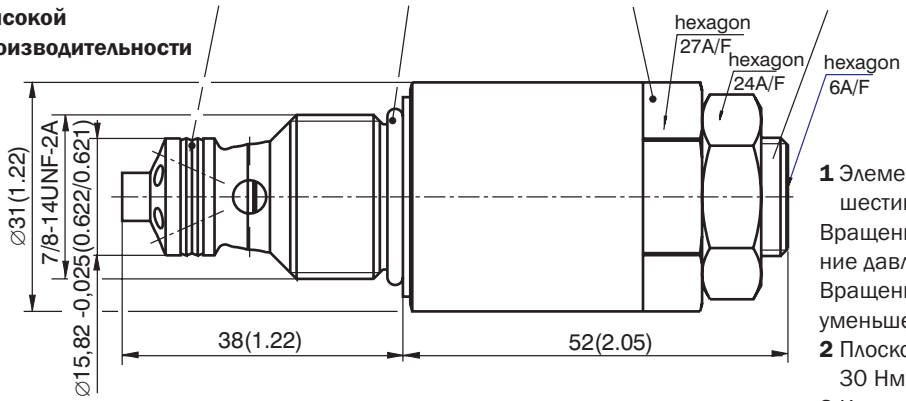

1 Элемент настройки (винт с внутренним шестигранником)
Вращение по часовой стрелке = увеличение давления
Вращение против часовой стрелки = уменьшение давления
2 Плоскость под ключ - момент затяжки 30 Нм
3 Кольцо 19,4 x 2,1 (NBR) - поставляется с клапаном
4 Комбинированное уплотнение:
Двойное уплотнение DRYZ000004Z20 13,47 x 15,87 x 3,1(PU) - supplied with valve

Корпус клапана

Размеры в миллиметрах (дюймах)

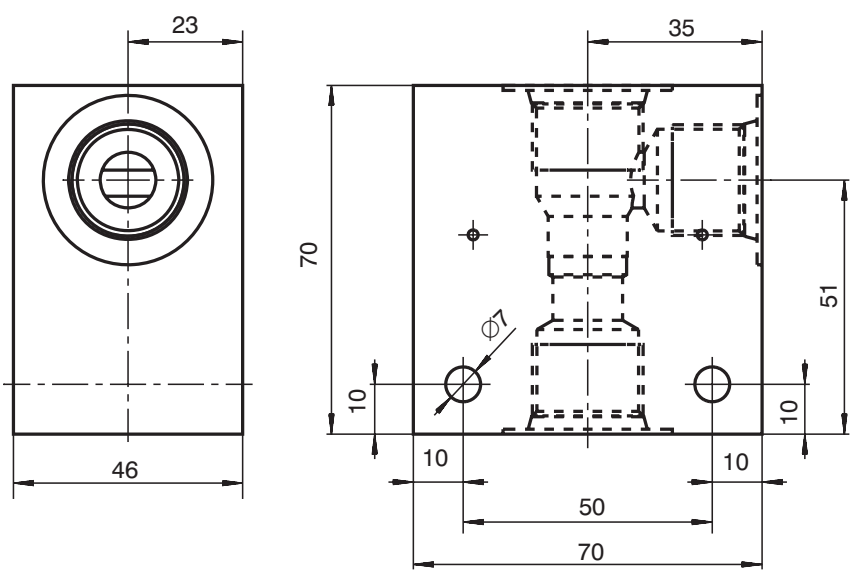

Материал корпуса	Присоединительный размер	Модель	Рабочие давления
Steel	G3/8	SB-B2-0103ST	420 бар (6091 PSI)
Steel	SAE 8	SB-B2-0104ST	420 бар (6091 PSI)
Aluminium	G3/8	SB-B2-0103AL	250 бар (3626 PSI)
Aluminium	SAE 8	SB-B2-0104AL	250 бар (3626 PSI)

Гнездо

Размеры даны в миллиметрах (дюймах)

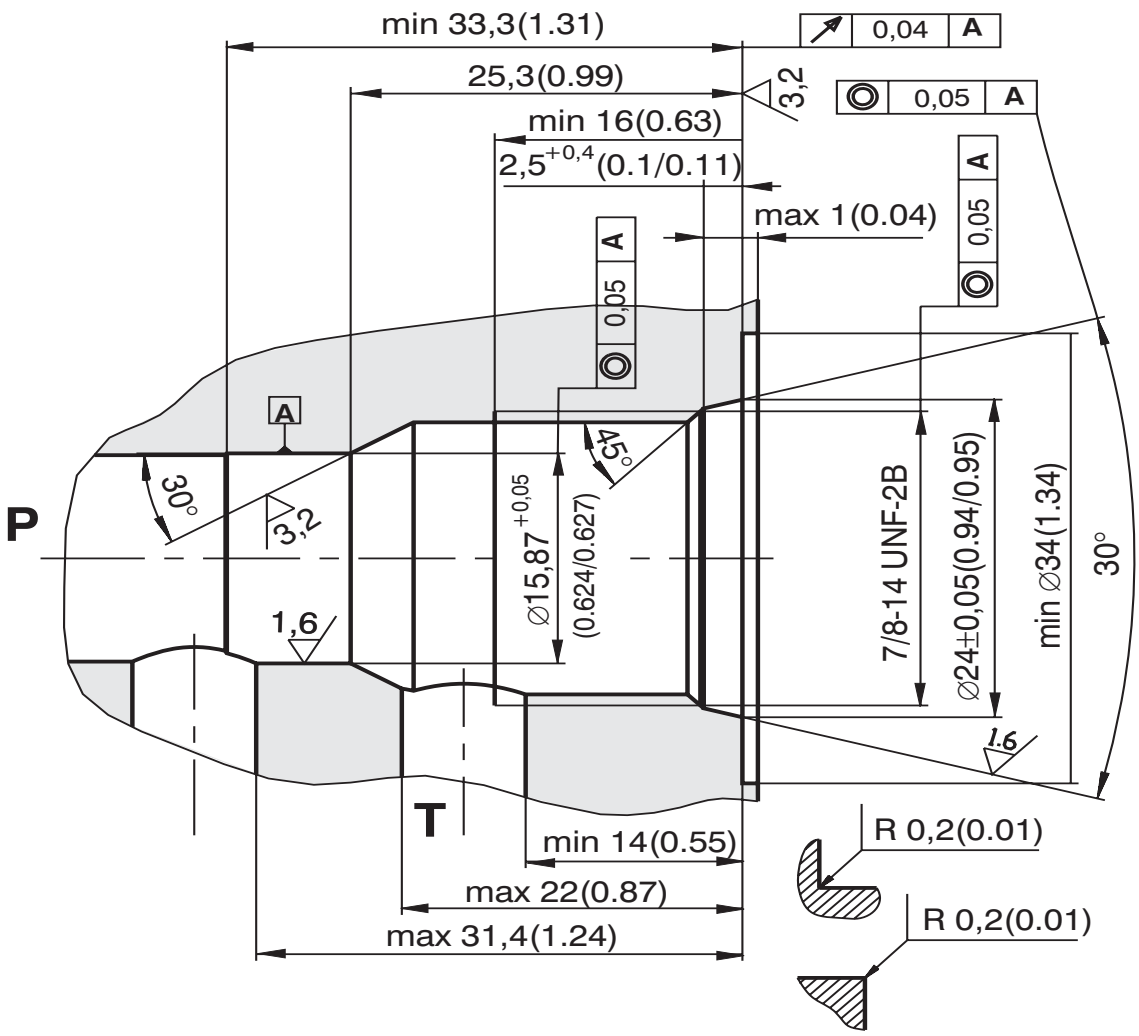

Внимание!

- Упаковка подлежит переработке.
- Техническая информация об изделиях, представленных в данном каталоге, носит только информационный характер. Она не может быть рассмотрена как окончательная информация о параметрах продукции, возлагающая юридические обязательства на производителя.

ARGO-HYTOS s.r.o. Чехия - 543 15 Врхлаби
Тел.: +420-499-403111, Факс: +420-499-403421
E-mail: sales.cz@argo-hytos.com
www.argo-hytos.com

Возможны изменения без предварительного уведомления потребителей!